# Punto Luz Solar

Urbalite S

## VENTAJAS CLAVE

- Autosuficiencia energética sin conexión a red eléctrica,
- Coste energético 0.
- Diseño antivandálico.
- 0 emisiones a la atmósfera.
- Estudio personalizado de necesidades.
- LED cerámico de alta eficiencia.
- Alta resistencia a la corrosión.
- Columna inteligente.
- Máxima fiabilidad y calidad a un precio competitivo.

## COLUMNA

IP66 CIII Galvanizado sin pintar

## DESCRIPCIÓN

Punto de luz fotovoltaico ideal para integrarse en caminos rurales, zonas ajardinadas, carriles bici, paseos peatonales, parques y zonas de juego. Consta de un sistema de apagado y encendido autónomo.

## LUMINARIA

IP66 IK09 CIII RAL 9006 Liso Brillante (906B)

3000K CRI>70 4000K CRI>70

## DESCRIPCIÓN

La serie Urbalite S tiene un diseño de líneas sencillas y modernas que hace que se adapte perfectamente a espacios urbanos como calles residenciales, vías urbanas, carriles bici o avenidas principales.

Gracias a la tecnología LED de última generación y a la variedad de distribuciones ópticas de las que dispone proporciona una iluminación uniforme y eficiente siendo una solución de calidad para una gran variedad de aplicaciones de iluminación urbana.

2.400lm - 6.600lm

0,0332 m²

137lm/W Luminaria

-40ºC - +50ºC

5,3 Kg

0,00%

***Informes de ensayos de Laboratorios independientes acreditados por ENAC o equivalentes**
Medidas realizadas en un laboratorio acreditado por la norma ISO 17025.
Cumple los requisitos mínimos de la CEI - IDAE.

C. & G CARANDINI, S.A.U.
-carandini@carandini.com - www.carandini.com

NOTA: Se reserva el derecho de introducir cualquier modificación del producto sin previo aviso



V1. 23/04/2021

## DIMENSIONES (mm)

### COLUMNA

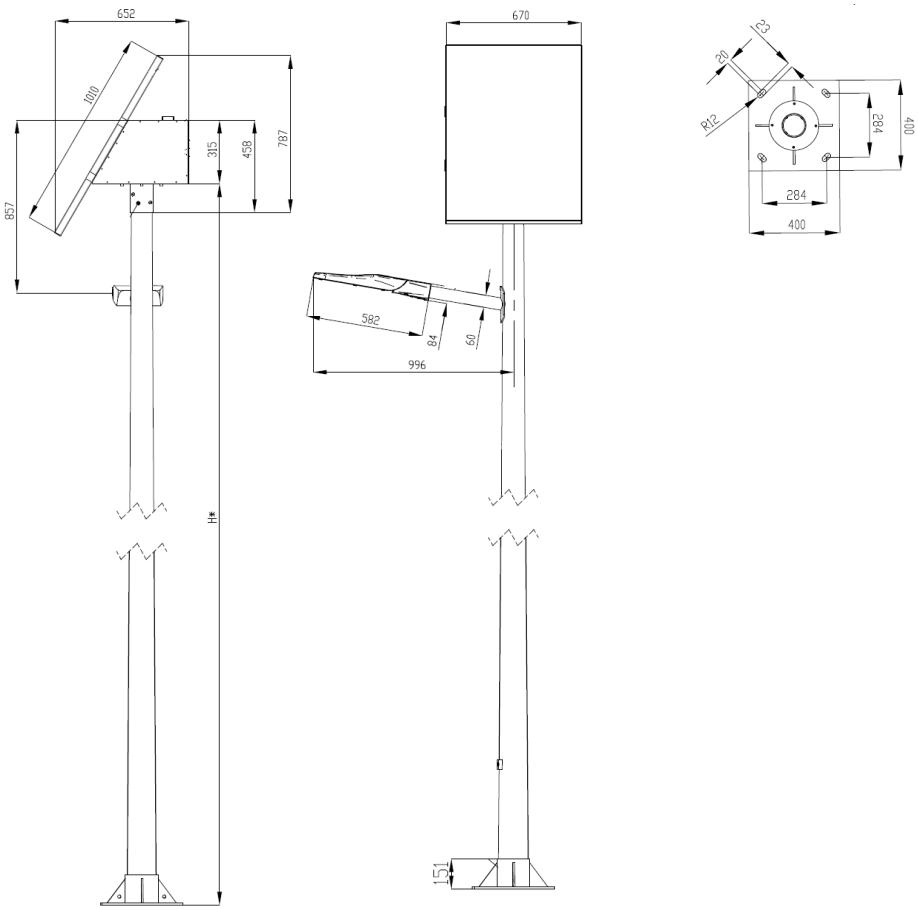


### LUMINARIA

Fijación lateral (SE2)

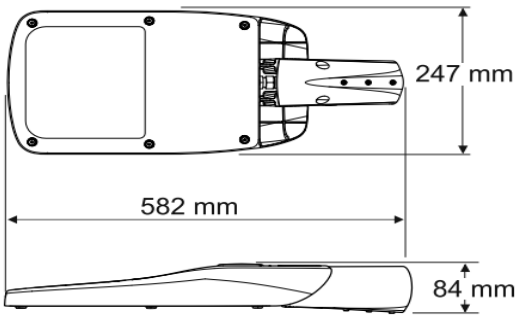

## CARACTERÍSTICAS URBALITE S

| CARACTERÍSTICAS GENERALES | |
|---|---|
| Armadura y acoplamiento | Fabricados en fundición inyectada de aluminio EN AC-44100 en bajo contenido en cobre <0,1%. |
| Cierre | Vidrio templado de 5mm de espesor serigrafiado en color negro. Incorpora junta de silicona. |
| Acabado | Pintura en polvo color gris RAL 9006 Liso Brillante (906B). |
| Tornillería exterior | Acero inoxidable (AISI304). |
| Estanqueidad general | IP66 (EN 60598-1 y EN 60529). |
| Grado de protección | IK09 (EN 62262). |
| Temperatura de funcionamiento | Ta -40ºC a +50ºC<br>Según configuración de la luminaria. |
| Vida estimada | L90B10 100.000 h.<br>Valores de mantenimiento lumínico a 25ºC se calculan por TM-21 en base de datos LM-80. |

| CARACTERÍSTICAS ELÉCTRICAS | |
|---|---|
| Clase eléctrica | Clase III |
| Factor de potencia | > 0,9 |
| Distorsión harmónica | < 10% |

| MANTENIMIENTO Y MONTAJE | |
|---|---|
| Instalación y mantenimiento | Incorpora cable y conector IP68 preparados para la conexión in situ de la luminaria. De esta manera no es necesario abrirla y las tareas de instalación se realizan de manera más rápida y sencilla. |
| Regulación mecánica | Las fijaciones permiten una regulación de +5º y +10º |
| Fijación | **Fijación lateral SE2**=> ø 60 mm. |
| Peso | 5,3 Kg |
| Superf. Viento | 0,0332 m² |

| CARACTERÍSTICAS LUMÍNICAS | |
|---|---|
| Paquete lumínico real | 2.400lm hasta 6.600lm (19 - 52W) |
| Temperatura de color del LED | 4.000K (Blanco Neutro, nw).<br>3.000K (Blanco Cálido, ww).<br>Otras temperaturas de color, consultar. |
| Índice de reproducción cromática (CRI) | CRI>70. |
| LEDs | 8, 12, 24, Leds. |
| F.H.S | 0,00% |
| Óptica | Polimetilmetacrilato PMMA. |
| Distribuciones fotométricas | **AMA1**=> al. longitudinal 70º ap. transversal 65º (Tipo IV)<br>**AMM1**=> al. longitudinal 70º ap. transversal 30º/50º (Tipo III)<br>**AMM3**=> al. longitudinal 75º ap. transversal 5º/40º (Tipo II) |
| Control térmico LED | Los módulos LED y el driver están montados en contacto directo con la armadura, para disipar el calor por conducción, por convención, prologando la vida de todos los componentes electrónicos de la luminaria. Luminaria preparada para incorporar sensor NTC para control de temperatura, se debe indicar en el momento de hacer el pedido. |

## DISTRIBUCIONES FOTOMÉTRICAS

Dispone de las 3 distribuciones fotométricas utilizadas para los entornos en los que se instala este tipo luminaria, permite adaptarse a todas las necesidades:

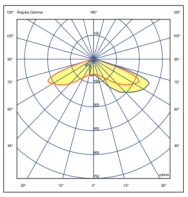

AMA1

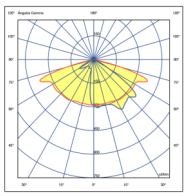

AMM1

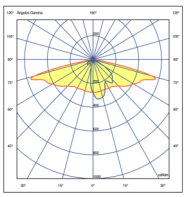

AMM3

## NORMAS / CERTIFICADOS LUMINARIA

- CE
- RoHS
- UNE-EN 60598-1
- UNE-EN 60598-2-3 o 60598-2-5
- UNE-EN 62471:2009
- UNE-EN 60598
- UNE-EN 61000-3-2
- UNE-EN 61000-3-3
- UNE-EN 55015
- UNE-EN 61547
- UNE-EN 62031
- UNE-EN 61347-2-13
- UNE-EN 62384
- UNE-EN 13032-4
- UNE-EN ISO 9227 NSS: 2017 (1000h)

## CARACTERÍSTICAS COLUMNA

| PANEL FOTOVOLTAICO | |
|---|---|
| Tipo de panel | Monocristalino / Policristalino |
| Potencia | A partir de 60 Wp. |
| Vida útil | Más de 25 años. |

| BATERÍA | |
|---|---|
| Tipo | VRLA (GEL o AGM). |
| Capacidad | 100—180 Ah. |
| Profundidad máxima de descarga | 50%. |
| Autonomía | 2 - 5 días. |

| COLUMNA | |
|---|---|
| Altura | 4 , 5 y 6 metros. |
| Material | Acero galvanizado en caliente. |
| Resistencia a la corrosión | > 15 años. |
| Protección adicional | Pintura Poliéster. |
| Tratamiento opcional | Protección antigraffiti. |
| Resistencia al viento | 120 Km/h. |

| GESTIÓN Y CONTROL | |
|---|---|
| Equipos | **RP:** Programación regulación predeterminada: Desde la puesta del sol, las primeras 4h al 100%, durante la noche al 30% y 2h antes del amanecer al 100%. |

## NORMAS / CERTIFICADOS COLUMNA

Mástil:

- CE
- EN 40-5:2002
- EN 40-5:2003

Galvanizado:

- UNE-EN 10025-1:2006
- UNE-EN ISO 1461:2010

Panel fotovoltaico:

- Normativa TÜV
- IEC61215
- IEC61730
- ISO 22000
- ISO 9001
- EN 61000-6-1:2007 Y 61000-6-3:2007

Controlador:

- CE
- RoHS

Batería:

- CE
- UNE-EN 62133-2:2017
- UL 1642
- UN38.3

Compatibilidad electromagnética:

- UNE-EN IEC 55015:2020
- UNE-EN 61547:2011
- UNE-EN 61000-4-2:2010
- UNE-EN 6100-4-3:2007
- UNE-EN 62493:2015

## INFORMACIÓN LOGÍSTICA LUMINARIA

- Peso bruto: 5,7 Kg
- Unidades por caja: 1 unidad
- Dimensiones caja: 680 x 310 x 110 mm
- Unidades por palé: 56 unidades
- Dimensiones palé: 1200 x 800 x 1540 mm
- Peso total palé: 319 Kg

## INFORMACIÓN LOGÍSTICA COLUMNA

* Puede variar según las cantidades del pedido.

boadaGRUP
SEGURETAT
ENERGIA
R+D+I
P.A.E. d'Osona C. Tarragona 14
08500 Vic (Barcelona)
**T 93 886 01 76** F 93 889 02 25
comercial@mboada.com
www.mboada.com



NOTA: Se reserva el derecho de introducir cualquier modificación del producto sin previo aviso